AURA

Dynamische laag-energie convectoren

CLIVET

Aura dynamische convectoren

Aura convectoren bieden een aangenaam warmtecomfort met lagere watertemperaturen. Dus minder energieverbruik! Bovendien kunnen Aura convectoren zowel verwarmen als koelen en de ruimtes sneller op de gewenste temperatuur brengen. En zeg nu zelf, ziet een Aura er niet oogstrelend uit?

De Aura is verkrijgbaar in verschillende breedtes (vermogens).

Veel warmte met lage watertemperaturen

De dynamische Aura convectoren zorgen voor een aangenaam klimaatcomfort bij lage watertemperaturen van 35°C maar evengoed bij hoge watertemperaturen tot 60°C !
Doordat de luchtsnelheid traploos geregeld wordt door de DC inverter ventilator, daalt het verbruik met meer dan de helft in vergelijking met een traditionele AC-motor.
Ook in stand-by zijn Aura convectoren bijzonder zuinig, met een verbruik lager dan 1 Watt.
Een belangrijk voordeel t.o.v. vloerverwarming is dat je een minder dikke chape-vloer en vloerisolatie nodig hebt, en dus een flinke duit kan besparen.

Ideaal in combinatie met een Thermastage warmtepomp

Aura convectoren leveren hun beste rendement in combinatie met een Thermastage lucht-waterwarmtepomp. Die haalt warmte uit de buitenlucht en biedt een hoger rendement dan de gas- en mazoutketels. Ook als het buiten -10°C vriest!
Een 'perfect match' op maat van de hedendaagse laag-energie actiefwoning met een laag e-peil!

Ervaar het hoogste binnenklimaatcomfort

De uitgekiende luchtverdeling zorgt ervoor dat de ruimte sneller de gewenste temperatuur bereikt, zonder hinderlijke luchtstromen of tocht. De speciale ventilator voorkomt stofafzetting tegen de wand. De toestellen beschikken bovendien over eenvoudig reinigbare filters die stofophoping binnenin uitsluiten.

Een Aura convector klaart de klus in alle stilte dankzij een centrifugale ventilator die slechts 18 tot 31 dB geluid* produceert op een afstand van anderhalve meter.

* Afhankelijk van het type; gemeten bij de laagste draaisnelheid.

Bedieningsmogelijkheden

De Aura kan bediend worden d.m.v.:

- een user interface
- een 0-10V ingangscontact voor controle van de ventilatorsnelheid
- een aan/uit potentiaalvrij ingangscontact
- een alarmcontact
- een Modbus-RTU aansluiting

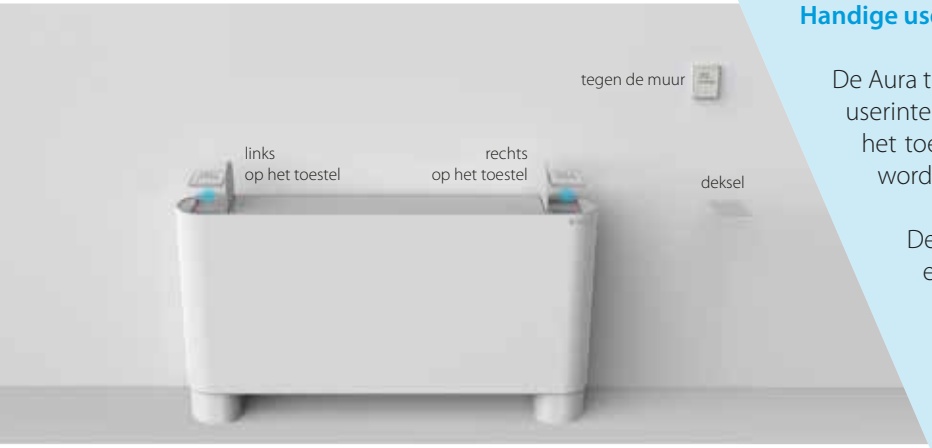

Handige user interface

De Aura toestellen zijn standaard uitgerust met een bedrade userinterface. Deze bekabelde userinterface kan zowel op het toestel (aan beide kanten) als op de muur bevestigd worden.

De bediening met verlicht touch scherm is eenvoudig en gebruiksvriendelijk. De ventilator schakelt automatisch aan en uit in functie van de gevraagde temperatuur, zodat de temperatuur in de ruimte constant blijft.

Verder kan je het vermogen in 8 verschillende standen regelen.

De follow-me-functie maakt het mogelijk om de meting van de kamertemperatuur eenvoudig om te schakelen naar de sensor in de afstandsbediening.

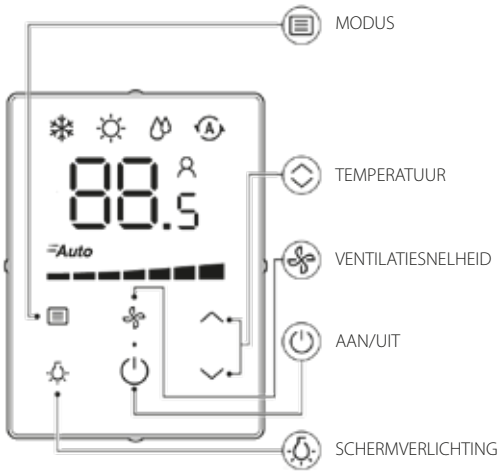

Kenmerken bediening

- Verlichte touch bediening
- Basis functies
  - 8 ventilatiestanden (7 snelheden + AUTO)

Grote installatievrijheid

De Aura toestellen zijn niet enkel doordacht ontwikkeld met het oog op een hoog comfort en rendement, maar ook voor een grote flexibiliteit bij de installatie. Zo kunnen de wateraansluitingen verplaatst worden van links naar rechts door simpelweg de warmtewisselaar om te keren. Bovendien kan deze unit ook horizontaal tegen het plafond geplaatst worden.

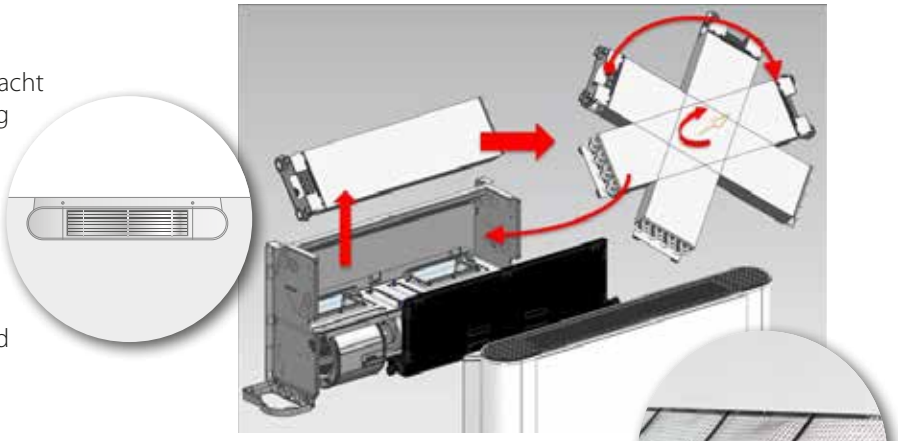

Componenten

1. Koper/Aluminium warmtewisselaar met hydrofiele coating
2. Printplaat
3. L-vormige opvangbak
4. 3/4" wateraansluitingen
5. Afvoeraansluiting (Φ18,5mm)
6. Centrifugaalventilator
7. Afwasbaar filter (klasse G2)
8. Gegalvaniseerd plaatstaal

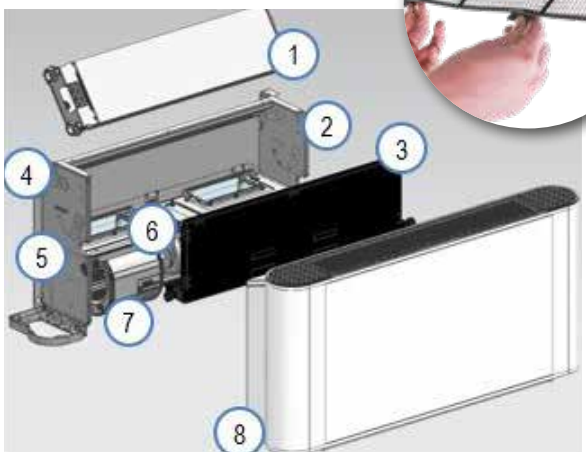

De filter is eenvoudig reinigbaar en verwijderbaar langs de onderzijde.

Troeven van de Aura

- Energiezuinig dankzij de lage watertemperaturen en de DC inverter ventilator
- Fluisterstille werking
- Nog meer rendement in combinatie met een Thermastage warmtepomp
- Zowel voor verwarmen als koelen
- Eenvoudig reinigbare filters
- Mooi en compact design (past onder bijna elk raamtablet)
- Verkrijgbaar in 5 versies (verschillende vermogens, debieten en toestelbreedtes)
- Automatische ventilatorregeling
- Handige bediening (ingebouwd in het toestel of op de muur gemonteerd)
- Installatievrijheid (wateraansluitingen kunnen verplaatst worden naar de rechter zijde)

"Het design van de Aura-lijn ademt een tijdloze elegantie die past in elk interieur. Energiezuinig en quasi geruisloos."

TECHNISCHE SPECIFICATIES

AURA TYPE		CFFC1	CFFC3	CFFC5	CFFC7	CFFC10
VERWARMEN BIJ WATERREGIME 35/30-20°C						
Maximum snelheid	kW	0,81	1,38	2,05	2,51	3,98
Gemiddelde snelheid	kW	0,61	1,16	1,71	2,01	3,16
Laagste snelheid	kW	0,55	0,75	1,34	1,57	2,09
KOELEN BIJ WATERREGIME 7/12-27°C						
Maximum snelheid	kW	1,50	2,35	3,50	4,30	6,35
Gemiddelde snelheid	kW	1,06	1,94	2,89	3,48	5,19
Laagste snelheid	kW	0,92	1,19	2,22	2,71	3,62
KOELEN BIJ WATERREGIME 10/15-27°C						
Maximum snelheid	kW	1,10	1,72	2,59	3,18	4,53
Gemiddelde snelheid	kW	0,74	1,35	2,15	2,56	3,67
Laagste snelheid	kW	0,40	0,63	1,37	2,13	2,52
KOELEN BIJ WATERREGIME 18/23 - 27°C						
Maximum snelheid	kW	0,35	0,55	0,73	0,92	1,45
Gemiddelde snelheid	kW	0,25	0,48	0,64	0,72	1,22
Laagste snelheid	kW	0,22	0,29	0,53	0,60	0,84
LUCHTDEBIET						
Maximum snelheid	m^3/h	255	400	595	790	1190
Gemiddelde snelheid	m^3/h	170	315	470	580	875
Laagste snelheid	m^3/h	150	190	340	410	530
WATERDEBIET						
Maximum snelheid	l/h	260	400	600	740	1090
Gemiddelde snelheid	l/h	180	340	500	600	900
Laagste snelheid	l/h	160	210	380	470	630
GELUIDSVERMOGEN						
Maximum snelheid	dB(A)	47	43	52	59	62
Gemiddelde snelheid	dB(A)	36	37	44	51	56
Laagste snelheid	dB(A)	34	29	36	43	46
GELUIDSNIVEAU OP 1,5M						
Maximum snelheid	dB(A)	34	29	38	46	50
Gemiddelde snelheid	dB(A)	24	24	32	38	43
Laagste snelheid	dB(A)	21	18	23	30	31
VERBRUIK VENTILATOR						
Maximum snelheid	W	15	17	26	50	92
Gemiddelde snelheid	W	9	12	17	25	46
Laagste snelheid	W	8	7	10	14	19
ELEKTRISCHE INSTALLATIE						
Voeding	V	230/1F	230/1F	230/1F	230/1F	230/1F
Stroom (max.)	A	0,17	0,24	0,26	0,44	0,54
Stopcontact voorzien		Nee	Nee	Nee	Nee	Nee
OVERIGE SPECIFICATIES						
Centrifugale ventilator		DC	DC	DC	DC	DC
Aantal snelheden		7	7	7	7	7
Gewicht	kg	18	21,5	25,5	25,5	29,5
Afmetingen (breedte/diepte/hoogte)	mm	790/200/495	1020/200/495	1240/200/495	1240/200/495	1360/200/495
Diameter aansluiting condensafvoer	mm	18,5	18,5	18,5	18,5	18,5
Diameter hydraulische aansluiting		G 3/4"	G 3/4"	G 3/4"	G 3/4"	G 3/4"
Beschermingsgraad		IPX0	IPX0	IPX0	IPX0	IPX0
Kleur (omkasting - rooster)	RAL	9003 - 7074	9003 - 7074	9003 - 7074	9003 - 7074	9003 - 7074
Condenspan voor 2-wegventiel		Opt.	Opt.	Opt.	Opt.	Opt.
Temperatuurregeling		Intern	Intern	Intern	Intern	Intern
Ventilator start op basis ΔT		Auto	Auto	Auto	Auto	Auto
Modbus connectie		Incl.	Incl.	Incl.	Incl.	Incl.
Ventilatorsturing 0-10V		Incl.	Incl.	Incl.	Incl.	Incl.
Potentiaalvrij contact on/off		Incl.	Incl.	Incl.	Incl.	Incl.

Afmetingen in mm

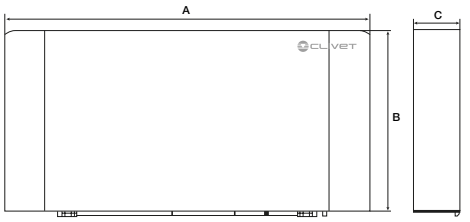

TYPE	CFFC1	CFFC3	CFFC5	CFFC7	CFFC10
A (breedte)	790	1020	1240	1240	1360
B (hoogte)	495	495	495	495	495
C (diepte)	200	200	200	200	200

Juni 2021
VF0154

Thercon nv | Kontichsesteenweg 52 | B-2630 Aartselaar | Tel: 0032 (0)3 451 24 24 | www.clivetbelux.com | clivet@thercon.be